ՆՍՏԱՐԱՆԻ ԿՈՆՍՏՐՈՒԿՑԻԱՆ, Մ1:20

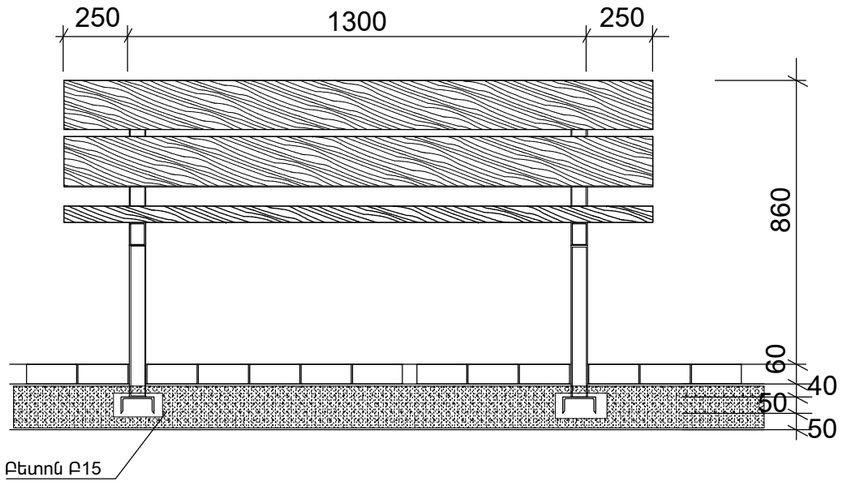

ՏԵՍՔԸ ՎԵՐԻՑ, Մ1:20

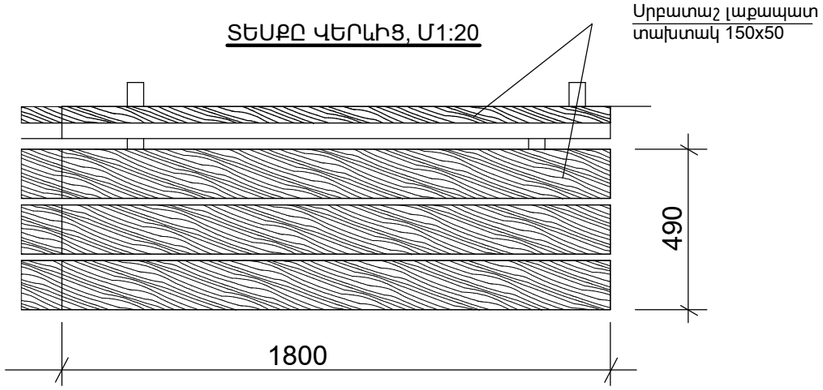

ԱՂԲԱՄԱՆ

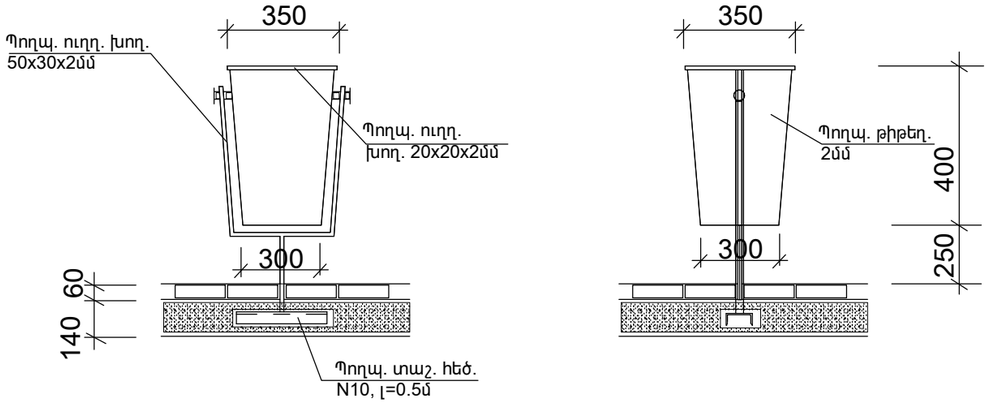

ՏԵՍՔԸ ԿՈՂՔԻՑ Մ1:20

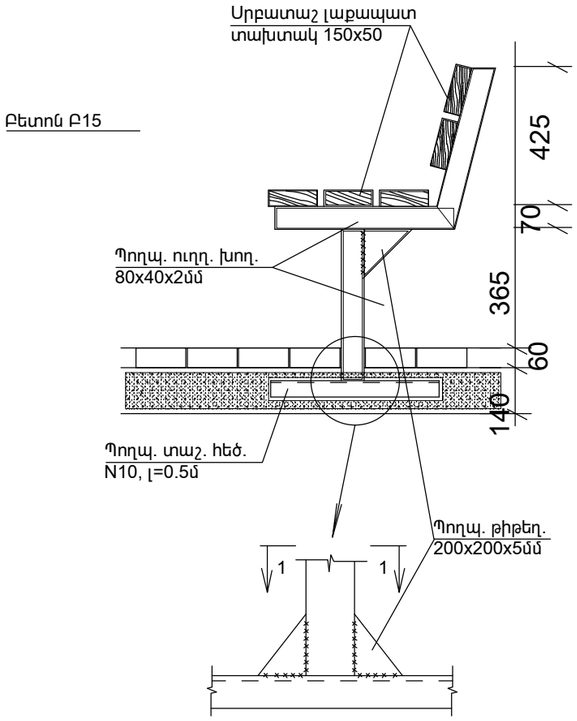

1-1

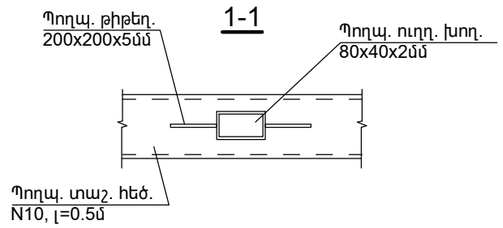

			Բակային տարածքի բարեկարգման նախագիծ Հասցե՝ Զրվեժ Բանավան 1,2 շենքերի և հանրակացարանի հարակից տարածք			
Տնօրեն						
ՆԳՃ	Հ. Հովսեփյան		Ճարտարապետական մաս	փուլ	թերթ	թերթեր
Նախագծեց	Ա. Աբրահամյան			Ա.Ն.	ՃՇ - 7	10
			Աղբաման, նստարան	«ՍՈՒՖԵՏ» ՍՊԸ		